STANDARDUTFÖRANDE
Aluminium, stång med ovalt tvärsnitt.
Gängade ej genomgående hål.
Ytbehandlingsindex:
- **BL**: naturlig färg.
- **EL**: anodiserat, naturlig färg.
- **RS**: epoxybeläggning, RAL 3000 röd färg, matt yta.
- **SR**: epoxybeläggning, RAL 9006 silverfärg, matt yta.
- **SW**: epoxybeläggning mot UV-strålar, RAL 9005 svart färg, matt yta.

SPECIALUTFÖRANDEN PÅ FÖRFRÅGAN
Andra längder och färger än standardutföranden.



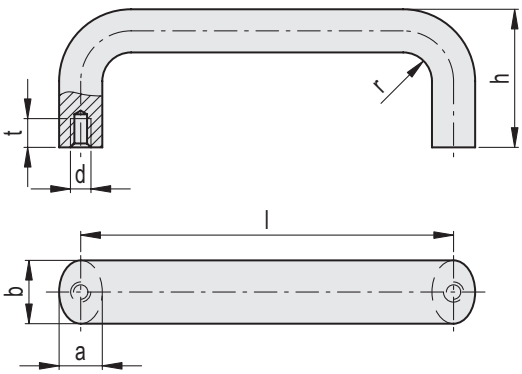

GN 565-SW

Kod	Benämning	b	d	$l_{\pm 0.25}$	a	h	t_{min}	r	⚖
GN.27092	GN 565-20-100-SW	20	M6	100	13	49	10	13	94
GN.27096	GN 565-20-112-SW	20	M6	112	13	49	10	13	64
GN.27072	GN 565-20-117-SW	20	M6	117	13	49	10	13	103
GN.27075	GN 565-20-120-SW	20	M6	120	13	49	10	13	104
GN.27102	GN 565-20-128-SW	20	M6	128	13	51	10	13	112
GN.27106	GN 565-20-160-SW	20	M6	160	13	51	10	13	131
GN.27163	GN 565-20-180-SW	20	M6	180	13	51	10	13	128
GN.27166	GN 565-20-200-SW	20	M6	200	13	51	10	13	150
GN.27169	GN 565-20-235-SW	20	M6	235	13	51	10	13	180
GN.27108	GN 565-26-112-SW	26	M8	112	17	55	12	17	170
GN.27078	GN 565-26-117-SW	26	M8	117	17	55	12	17	177
GN.27081	GN 565-26-120-SW	26	M8	120	17	55	12	17	171
GN.27084	GN 565-26-125-SW	26	M8	125	17	55	12	17	183
GN.27110	GN 565-26-128-SW	26	M8	128	17	55	12	17	186
GN.27112	GN 565-26-160-SW	26	M8	160	17	57	12	17	221
GN.27087	GN 565-26-179-SW	26	M8	179	17	57	12	17	248
GN.27116	GN 565-26-192-SW	26	M8	192	17	57	12	17	251
GN.27122	GN 565-26-300-SW	26	M8	300	17	57	12	17	356
GN.27126	GN 565-26-400-SW	26	M8	400	17	57	12	17	456
GN.27090	GN 565-26-500-SW	26	M8	500	17	57	12	17	536
GN.70106	GN 565-35-250-SW	35	M10	250	25	75	15	25	629
GN.70113	GN 565-35-300-SW	35	M10	300	25	75	15	25	722
GN.70120	GN 565-35-400-SW	35	M10	400	25	75	15	25	907
GN.70127	GN 565-35-500-SW	35	M10	500	25	75	15	25	1095

Alla design rättigheter förbehållna i enlighet med lagen. Ange alltid källan vid reproduktion av våra ritningar.
Ganter Norm

GN 565

Kod	Benämning	b	d	$l_{\pm 0.25}$	a	h	t_{min}	r	⚖
GN.27091	GN 565-20-100-BL	20	M6	100	13	49	10	13	92
GN.27095	GN 565-20-112-BL	20	M6	112	13	49	10	13	96
GN.27070	GN 565-20-117-BL	20	M6	117	13	49	10	13	103
GN.27073	GN 565-20-120-BL	20	M6	120	13	49	10	13	102
GN.27101	GN 565-20-128-BL	20	M6	128	13	51	10	13	109
GN.27105	GN 565-20-160-BL	20	M6	160	13	51	10	13	128
GN.27161	GN 565-20-180-BL	20	M6	180	13	51	10	13	128
GN.27164	GN 565-20-200-BL	20	M6	200	13	51	10	13	150
GN.27167	GN 565-20-235-BL	20	M6	235	13	51	10	13	169
GN.27107	GN 565-26-112-BL	26	M8	112	17	55	12	17	170
GN.27076	GN 565-26-117-BL	26	M8	117	17	55	12	17	174
GN.27079	GN 565-26-120-BL	26	M8	120	17	55	12	17	171
GN.27082	GN 565-26-125-BL	26	M8	125	17	55	12	17	180
GN.27109	GN 565-26-128-BL	26	M8	128	17	55	12	17	176
GN.27111	GN 565-26-160-BL	26	M8	160	17	57	12	17	219
GN.27085	GN 565-26-179-BL	26	M8	179	17	57	12	17	234
GN.27115	GN 565-26-192-BL	26	M8	192	17	57	12	17	247
GN.27121	GN 565-26-300-BL	26	M8	300	17	57	12	17	351
GN.27125	GN 565-26-400-BL	26	M8	400	17	57	12	17	448
GN.27088	GN 565-26-500-BL	26	M8	500	17	57	12	17	535
GN.70101	GN 565-35-250-BL	35	M10	250	25	75	15	25	629
GN.70108	GN 565-35-300-BL	35	M10	300	25	75	15	25	722
GN.70115	GN 565-35-400-BL	35	M10	400	25	75	15	25	907
GN.70122	GN 565-35-500-BL	35	M10	500	25	75	15	25	1095
GN.27131	GN 565-20-100-EL	20	M6	100	13	49	10	13	91
GN.27132	GN 565-20-112-EL	20	M6	112	13	49	10	13	99
GN.27071	GN 565-20-117-EL	20	M6	117	13	49	10	13	101
GN.27074	GN 565-20-120-EL	20	M6	120	13	49	10	13	103
GN.27133	GN 565-20-128-EL	20	M6	128	13	51	10	13	112
GN.27134	GN 565-20-160-EL	20	M6	160	13	51	10	13	128
GN.27162	GN 565-20-180-EL	20	M6	180	13	51	10	13	128
GN.27165	GN 565-20-200-EL	20	M6	200	13	51	10	13	153
GN.27168	GN 565-20-235-EL	20	M6	235	13	51	10	13	170
GN.27141	GN 565-26-112-EL	26	M8	112	17	55	12	17	164
GN.27077	GN 565-26-117-EL	26	M8	117	17	55	12	17	173
GN.27080	GN 565-26-120-EL	26	M8	120	17	55	12	17	176
GN.27083	GN 565-26-125-EL	26	M8	125	17	55	12	17	180
GN.27142	GN 565-26-128-EL	26	M8	128	17	55	12	17	175
GN.27143	GN 565-26-160-EL	26	M8	160	17	57	12	17	196
GN.27086	GN 565-26-179-EL	26	M8	179	17	57	12	17	235
GN.27144	GN 565-26-192-EL	26	M8	192	17	57	12	17	248
GN.27145	GN 565-26-300-EL	26	M8	300	17	57	12	17	356
GN.27089	GN 565-26-500-EL	26	M8	500	17	57	12	17	540
GN.27146	GN 565-26-400-EL	26	M8	400	17	57	12	17	474
GN.70102	GN 565-35-250-EL	35	M10	250	25	75	15	25	629
GN.70109	GN 565-35-300-EL	35	M10	300	25	75	15	25	722
GN.70116	GN 565-35-400-EL	35	M10	400	25	75	15	25	907
GN.70123	GN 565-35-500-EL	35	M10	500	25	75	15	25	1095

GN 565

Kod	Benämning	b	d	$l_{\pm 0.25}$	a	h	t_{min}	r	⚖
GN.64681	GN 565-20-100-RS	20	M6	100	13	49	10	13	90
GN.64686	GN 565-20-112-RS	20	M6	112	13	49	10	13	97
GN.64691	GN 565-20-117-RS	20	M6	117	13	49	10	13	101
GN.64696	GN 565-20-120-RS	20	M6	120	13	49	10	13	102
GN.64701	GN 565-20-128-RS	20	M6	128	13	51	10	13	109
GN.64706	GN 565-20-160-RS	20	M6	160	13	51	10	13	128
GN.64711	GN 565-20-180-RS	20	M6	180	13	51	10	13	128
GN.64716	GN 565-20-200-RS	20	M6	200	13	51	10	13	150
GN.64721	GN 565-20-235-RS	20	M6	235	13	51	10	13	180
GN.64726	GN 565-26-112-RS	26	M8	112	17	55	12	17	166
GN.64731	GN 565-26-117-RS	26	M8	117	17	55	12	17	166
GN.64736	GN 565-26-120-RS	26	M8	120	17	55	12	17	171
GN.64741	GN 565-26-125-RS	26	M8	125	17	55	12	17	177
GN.64746	GN 565-26-128-RS	26	M8	128	17	55	12	17	180
GN.64751	GN 565-26-160-RS	26	M8	160	17	57	12	17	160
GN.64756	GN 565-26-179-RS	26	M8	179	17	57	12	17	230
GN.64761	GN 565-26-192-RS	26	M8	192	17	57	12	17	245
GN.64766	GN 565-26-300-RS	26	M8	300	17	57	12	17	347
GN.64771	GN 565-26-400-RS	26	M8	400	17	57	12	17	445
GN.64776	GN 565-26-500-RS	26	M8	500	17	57	12	17	538
GN.70103	GN 565-35-250-RS	35	M10	250	25	75	15	25	629
GN.70110	GN 565-35-300-RS	35	M10	300	25	75	15	25	722
GN.70117	GN 565-35-400-RS	35	M10	400	25	75	15	25	907
GN.70124	GN 565-35-500-RS	35	M10	500	25	75	15	25	1095
GN.64683	GN 565-20-100-SR	20	M6	100	13	49	10	13	91
GN.64688	GN 565-20-112-SR	20	M6	112	13	49	10	13	97
GN.64693	GN 565-20-117-SR	20	M6	117	13	49	10	13	100
GN.64698	GN 565-20-120-SR	20	M6	120	13	49	10	13	102
GN.64703	GN 565-20-128-SR	20	M6	128	13	51	10	13	110
GN.64708	GN 565-20-160-SR	20	M6	160	13	51	10	13	128
GN.64713	GN 565-20-180-SR	20	M6	180	13	51	10	13	128
GN.64718	GN 565-20-200-SR	20	M6	200	13	51	10	13	150
GN.64723	GN 565-20-235-SR	20	M6	235	13	51	10	13	180
GN.64728	GN 565-26-112-SR	26	M8	112	17	55	12	17	170
GN.64733	GN 565-26-117-SR	26	M8	117	17	55	12	17	166
GN.64738	GN 565-26-120-SR	26	M8	120	17	55	12	17	171
GN.64743	GN 565-26-125-SR	26	M8	125	17	55	12	17	178
GN.64748	GN 565-26-128-SR	26	M8	128	17	55	12	17	183
GN.64753	GN 565-26-160-SR	26	M8	160	17	57	12	17	220
GN.64758	GN 565-26-179-SR	26	M8	179	17	57	12	17	235
GN.64763	GN 565-26-192-SR	26	M8	192	17	57	12	17	247
GN.64768	GN 565-26-300-SR	26	M8	300	17	57	12	17	340
GN.64773	GN 565-26-400-SR	26	M8	400	17	57	12	17	440
GN.64778	GN 565-26-500-SR	26	M8	500	17	57	12	17	538
GN.70105	GN 565-35-250-SR	35	M10	250	25	75	15	25	629
GN.70112	GN 565-35-300-SR	35	M10	300	25	75	15	25	722
GN.70119	GN 565-35-400-SR	35	M10	400	25	75	15	25	907
GN.70126	GN 565-35-500-SR	35	M10	500	25	75	15	25	1095

Ganter Norm®

Alla design rättigheter förbehållna i enlighet med lagen. Ange alltid källan vid reproduktion av våra ritningar.

6/2026

elesa®